第49回会長杯争奪長崎県レディースバドミントン大会

2023.04.25　諫早市中央体育館

種　　目	優　　勝	準　優　勝	三　　位	
女子複ＡＡクラス	もとやまかおり 本山かおり いしいみちこ 石井道子 (WAKAKUSA･片岡スポーツ)	うらかみちはる 浦上千晴 うえだかずみ 植田和美 （ｃｏｌｏｒｓ）	おおいしかな 大石佳奈 やのきょうこ 矢野京子 (WAKAKUSA･アムールワン)	なんぶみゆき 南部美幸 ふじせみき 藤瀬美紀 (アローズ)
女子複Ａクラス	かねがえすみこ 鐘ヶ江寿美子 かわたえり 川田絵里 (島原ファイン)	かさはらあつこ 笠原敦子 まついまきこ 松井真貴子 (スマイル･水鳥)	やまぐちみねこ 山口峰子 いまみちきよみ 今道聖美 (Ｔ・Ｍ)	あらききょうこ 荒木京子 さかいさえこ 酒井佐栄子 (アムールワン)
女子複Ｂクラス	ほりうちみつよ 堀内美津代 たのうえあき 田上亜紀 (ラベンダー)	こもりともみ 小森智美 やまぐちあゆ 山口愛優 (大村パール)	ぐんげひとみ 郡家ひとみ こやなぎさとみ 小柳さとみ (大村パール)	たなかよしこ 田中良子 さかいますみ 酒井真尊美 (Ｔ・Ｍ･島原ファイン)
女子複Ｃクラス	いけだゆき 池田夕貴 なかたわか 中田和歌 (島原ファイン)	こばやしみきこ 小林美起子 たまむらよしこ 玉村美子 (なぎさ)	やまぐちむらこ 山口むら子 やむろまゆみ 矢室真由美 (なぎさ)	なかむらひでみ 中村秀美 よしだたかこ 吉田孝子 (ラベンダー)

第49回会長杯争奪長崎県レディースバドミントン大会

令和５年４月２５日　諫早市中央体育館

女子ダブルスAAクラス Aブロック	本山かおり 石井道子	増田昌子 片山深雪	丸田弥生 岩瀬和世	池田恵子 長岡芳子	山　口 中村勝美	勝 敗	順位
本山かおり (WAKAKUSA) 石井道子 (片岡スポーツ)		○ 31- 6	○ 31-15	○ 31-11	○ 31-13	M 4-0 G 4-0 P 124-45	1
増田昌子 片山深雪 (colors)	× 6-31		× 28-31	× 24-31	× 14-31	M 0-4 G 0-4 P 72-124	5
丸田弥生 岩瀬和世 (スマイル)	× 15-31	○ 31-28		× 22-31	× 15-31	M 1-3 G 1-3 P 83-121	4
池田恵子 (諫早ウィング) 長岡芳子 (アムールワン)	× 11-31	○ 31-24	○ 31-22		× 20-31	M 2-2 G 2-2 P 93-108	3
山口　歩 中村勝美 (colors)	× 13-31	○ 31-14	○ 31-15	○ 31-20		M 3-1 G 3-1 P 106-80	2

女子ダブルスAAクラス Bブロック	浦上千晴 植田和美	森本克美 森田由紀	井村奈美 中川智美	大脇真美 林美由紀	下釜九美 上田睦美	勝 敗	順位
浦上千晴 植田和美 (colors)		○ 31-25	○ 31-16	○ 31-21	○ 31-13	M 4-0 G 4-0 P 124-75	1
森本克美 森田由紀 (諫早フレンズ)	× 25-31		○ 31-13	○ 31-20	× 23-31	M 2-2 G 2-2 P 110-95	3
井村奈美（平和） 中川智美 (WAKAKUSA)	× 16-31	× 13-31		× 15-31	× 13-31	M 0-4 G 0-4 P 57-124	5
大脇真美 林美由紀 (スマイル)	× 21-31	× 20-31	○ 31-15		× 17-31	M 1-3 G 1-3 P 89-108	4
下釜九美 上田睦美 (アローズ)	× 13-31	○ 31-23	○ 31-13	○ 31-17		M 3-1 G 3-1 P 106-81	2

女子ダブルスAAクラス Cブロック	大石佳奈 矢野京子	金崎直美 道田貴子	髙月芳美 古川純子	佐田佳織 山口香織	南部美幸 藤瀬美紀	勝 敗	順位
大石佳奈 (WAKAKUSA) 矢野京子 (アムールワン)		○ 31-20	○ 31-24	○ 31-24	× 22-31	M 3-1 G 3-1 P 115-99	2
金崎直美 道田貴子 (WAKAKUSA)	× 20-31		○ 31-29	○ 31-24	× 17-31	M 2-2 G 2-2 P 93-115	3
髙月芳美 古川純子 (colors)	× 24-31	× 29-31		× 26-31	× 27-31	M 0-4 G 0-4 P 106-124	5
佐田佳織 山口香織 (ｙｙ)	× 24-31	× 24-31	○ 31-26		× 21-31	M 1-3 G 1-3 P 100-119	4
南部美幸 藤瀬美紀 (アローズ)	○ 31-22	○ 31-17	○ 31-27	○ 31-21		M 4-0 G 4-0 P 124-87	1

女子ダブルスＡＡクラス 決勝トーナメント

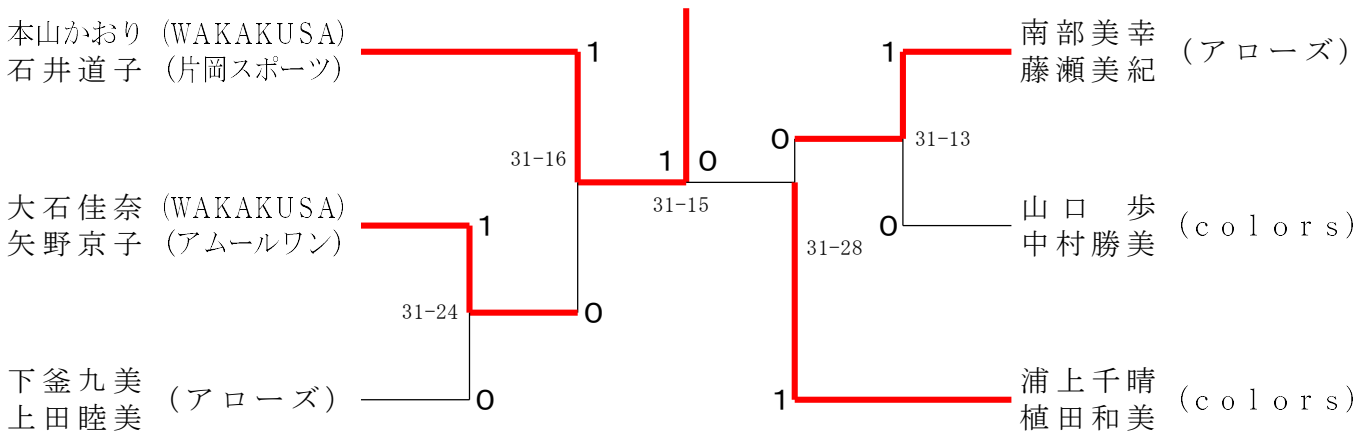

第49回会長杯争奪長崎県レディースバドミントン大会

令和５年４月２５日　諫早市中央体育館

女子ダブルスAクラス Aブロック	稲永久美子 吉村涼子	神田あけみ 若林玲子	戸北美恵子 松本美紀	松川未来 川崎真理子	勝 敗	順位
稲永久美子 吉村涼子 （明日葉）		○ 31-24	○ 31-20	× 23-31	M 2-1 G 2-1 P 85-75	2
神田あけみ 若林玲子 （大村パール）	× 24-31		○ -X	× 24-31	M 1-2 G 2-2 P 90-62	3
戸北美恵子 松本美紀 （アムールワン）	× 20-31	× X-		× 16-31	M 0-3 G 0-4 P 36-104	4
松川未来 川崎真理子 （諫早フレンズ）	○ 31-23	○ 31-24	○ 31-16		M 3-0 G 3-0 P 93-63	1

女子ダブルスAクラス Bブロック	松本美穂里 江頭美和	黒田寿子 西田美保子	築瀬美佐子 高名	陶山美秋 東亜希子	勝 敗	順位
松本美穂里 江頭美和 （colors）		○ 31-15	× 29-31	× 27-31	M 1-2 G 1-2 P 87-77	3
黒田寿子 西田美保子 （T・M）	× 15-31		× 18-31	× 10-31	M 0-3 G 0-3 P 43-93	4
築瀬美佐子 高名妙 （アムールワン）	○ 31-29	○ 31-18		× 17-31	M 2-1 G 2-1 P 79-78	2
陶山美秋 東亜希子 （大村パール）	○ 31-27	○ 31-10	○ 31-17		M 3-0 G 3-0 P 93-54	1

女子ダブルスAクラス Cブロック	山口峰子 今道聖美	西崎友美 中野由美	小泉美幸 福島真理	笠原敦子 松井真貴子	勝 敗	順位
山口峰子 今道聖美 （T・M）		○ 31-30	○ 31-11	× 18-31	M 2-1 G 2-1 P 80-72	2
西崎友美 中野由美 （アムールワン）	× 30-31		○ 31-11	× 24-31	M 1-2 G 1-2 P 85-73	3
小泉美幸 福島真理 （トレジャ）	× 11-31	× 11-31		× 15-31	M 0-3 G 0-3 P 37-93	4
笠原敦子 松井真貴子 （スマイル）（水鳥）	○ 31-18	○ 31-24	○ 31-15		M 3-0 G 3-0 P 93-57	1

女子ダブルスAクラス Dブロック	船本幸子 橋本早代子	犬塚栄子 松崎理加	角真由美 宇戸由紀子	久保光子 江島由美子	松永正子 萩原恭子	勝 敗	順位
船本幸子 橋本早代子 （フレンドシップ）		○ 31-18	○ 31-25	○ 31-15	× 20-31	M 3-1 G 3-1 P 113-89	2
犬塚栄子 松崎理加 （明日葉）	× 18-31		× 17-31	○ 31-24	× 14-31	M 1-3 G 1-3 P 80-117	5
角真由美 宇戸由紀子 （トレジャ）	× 25-31	○ 31-17		× 26-31	× 25-31	M 1-3 G 1-3 P 107-110	3
久保光子 江島由美子 （WAKAKUSA）	× 15-31	× 24-31	○ 31-26		× 12-31	M 1-3 G 1-3 P 82-119	4
松永正子 萩原恭子 （スマイル）	○ 31-20	○ 31-14	○ 31-25	○ 31-12		M 4-0 G 4-0 P 124-71	1

女子ダブルスAクラス Eブロック	鐘ヶ江寿美子 川田絵里	村上真紀 田川美佐子	穂積知子 小森智子	中川麻美 原口由香	荒木京子 酒井佐栄子	勝 敗	順位
鐘ヶ江寿美子 川田絵里 （島原ファイン）		○ 31-10	○ 31- 5	○ 31-23	○ 31-17	M 4-0 G 4-0 P 124-55	1
村上真紀 田川美佐子 （T・M）	× 10-31		○ 31-25	× 22-31	× 26-31	M 1-3 G 1-3 P 89-118	4
穂積知子 小森智子 （アトレーユ）	× 5-31	× 25-31		× 24-31	× 28-31	M 0-4 G 0-4 P 82-124	5
中川麻美 原口由香 （WAKAKUSA）	× 23-31	○ 31-22	○ 31-24		× 29-31	M 2-2 G 2-2 P 114-108	3
荒木京子 酒井佐栄子 （アムールワン）	× 17-31	○ 31-26	○ 31-28	○ 31-29		M 3-1 G 3-1 P 110-114	2

女子ダブルスAクラス 決勝トーナメント

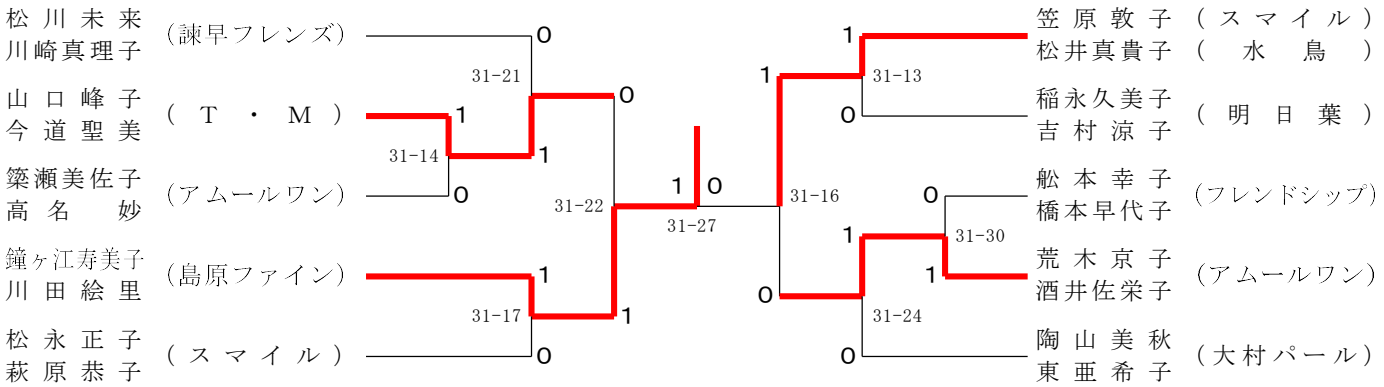

第49回会長杯争奪長崎県レディースバドミントン大会

令和５年４月２５日　諫早市中央体育館

女子ダブルスBクラス Aブロック	堀内美津代 田上亜紀	大月ゆき子 草野美保子	小森智美 山口愛優	土井恵子 小林節子	勝 敗	順位
堀内美津代 田上亜紀 (ラベンダー)		○ 31-14	○ 31-24	× 18-31	M 2-1 G 2-1 P 80-69	2
大月ゆき子 草野美保子 (なぎさ)	× 14-31		× 11-31	× 24-31	M 0-3 G 0-3 P 49-93	4
小森智美 山口愛優 (大村パール)	× 24-31	○ 31-11		○ 31-19	M 2-1 G 2-1 P 86-61	1
土井恵子 小林節子 (平和)	○ 31-18	○ 31-24	× 19-31		M 2-1 G 2-1 P 81-73	3

女子ダブルスBクラス Bブロック	田中良子 酒井真尊美	永田智子 小川祐子	貞松貴子 鶴田弥生	永戸美江 西澤水菜	郡家ひとみ 小柳さとみ	勝 敗	順位
田中良子(T・M) 酒井真尊美 (島原ファイン)		○ 31-15	○ 31-29	○ 31-25	× 22-31	M 3-1 G 3-1 P 115-100	2
永田智子 小川祐子 (平和)	× 15-31		× 25-31	○ 31-25	× 16-31	M 1-3 G 1-3 P 87-118	5
貞松貴子 (ラベンダー) 鶴田弥生 (三和シャトル)	× 29-31	○ 31-25		× 30-31	× 15-31	M 1-3 G 1-3 P 105-118	3
永戸美江 西澤水菜 (スマイル)	× 25-31	× 25-31	○ 31-30		× 26-31	M 1-3 G 1-3 P 107-123	4
郡家ひとみ 小柳さとみ (大村パール)	○ 31-22	○ 31-16	○ 31-15	○ 31-26		M 4-0 G 4-0 P 124-79	1

女子ダブルスBクラス Cブロック	上村梨恵 石上理恵	月野智子 山本ルミ	中里奈保子 志田志保	本田美由紀 植松寛恵	樫本由美 高村久美子	勝 敗	順位
上村梨恵 石上理恵 (スマイル)		× 26-31	× 21-31	○ 31-24	○ 31-28	M 2-2 G 2-2 P 109-114	4
月野智子 山本ルミ (ラベンダー)	○ 31-26		× 17-31	○ 31-17	× 23-31	M 2-2 G 2-2 P 102-105	3
中里奈保子 志田志保 (諫早フレンズ)	○ 31-21	○ 31-17		○ 31-23	× 11-31	M 3-1 G 3-1 P 104-92	2
本田美由紀 (アトレーユ) 植松寛恵 (colors)	× 24-31	× 17-31	× 23-31		× 14-31	M 0-4 G 0-4 P 78-124	5
樫本由美 高村久美子 (平和)	× 28-31	○ 31-23	○ 31-11	○ 31-14		M 3-1 G 3-1 P 121-79	1

女子ダブルスBクラス Dブロック	平木三恵子 杢谷則子	佐熊敦子 長島尚子	芝原千代美 今田依梨子	山添史恵 大谷悦子	泉さやか 近藤奈留美	勝 敗	順位
平木三恵子 杢谷則子 (諫早フレンズ)		○ 31-13	○ 31-14	× 30-31	○ 31-20	M 3-1 G 3-1 P 123-78	2
佐熊敦子 長島尚子 (平和)	× 13-31		○ 31-27	× 17-31	× 15-31	M 1-3 G 1-3 P 76-120	4
芝原千代美 今田依梨子 (March)	× 14-31	× 27-31		× 23-31	× 19-31	M 0-4 G 0-4 P 83-124	5
山添史恵 大谷悦子 (スマイル)	○ 31-30	○ 31-17	○ 31-23		○ 31-21	M 4-0 G 4-0 P 124-91	1
泉さやか 近藤奈留美 (WAKAKUSA)	× 20-31	○ 31-15	○ 31-19	× 21-31		M 2-2 G 2-2 P 103-96	3

女子ダブルスＢクラス 決勝トーナメント

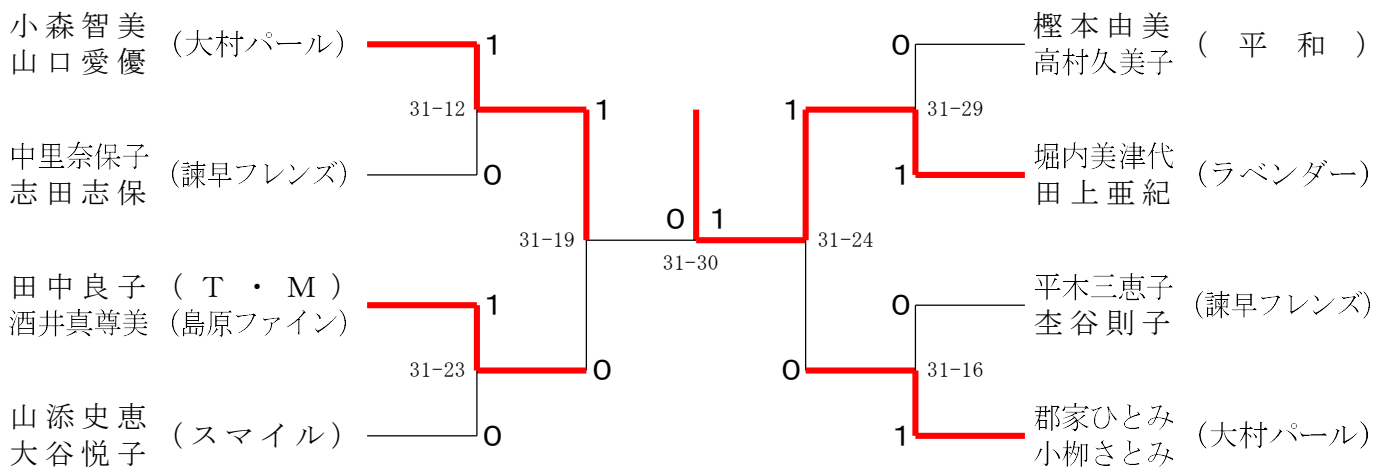

第49回会長杯争奪長崎県レディースバドミントン大会

令和５年４月２５日　諫早市中央体育館

女子ダブルスCクラス Aブロック	田川由紀枝 佐古智子	森中恵美子 堤	中村秀美 吉田孝子	平山潤子 松尾美代	勝 敗	順位
田川由紀枝 佐古智子 (アトレーユ)		× 13-31	× 15-31	× 21-31	M 0-3 G 0-3 P 49-93	4
森中恵美子 堤 千絵 (なぎさ)	○ 31-13		× 26-31	× 22-31	M 1-2 G 1-2 P 79-75	3
中村秀美 吉田孝子 (ラベンダー)	○ 31-15	○ 31-26		○ 31-30	M 3-0 G 3-0 P 93-71	1
平山潤子 松尾美代 (なぎさ)	○ 31-21	○ 31-22	× 30-31		M 2-1 G 2-1 P 92-74	2

女子ダブルスCクラス Bブロック	山口むら子 矢室真由美	川添朋子 池田	橋本由美 道津靖子	古賀美恵子 橋本玲子	勝 敗	順位
山口むら子 矢室真由美 (なぎさ)		○ 31-20	○ 31-21	× 29-31	M 2-1 G 2-1 P 91-72	1
川添朋子 池田 薫 (ラベンダー)	× 20-31		○ 31-18	○ 31-27	M 2-1 G 2-1 P 82-76	3
橋本由美 道津靖子 (なぎさ)	× 21-31	× 18-31		× 18-31	M 0-3 G 0-3 P 57-93	4
古賀美恵子 橋本玲子 (平和)	○ 31-29	× 27-31	○ 31-18		M 2-1 G 2-1 P 89-78	2

女子ダブルスCクラス Cブロック	小林美起子 玉村美子	藤原あい香 谷口しのぶ	酒見恵子 吉田美穂	池田夕貴 中田和歌	勝 敗	順位
小林美起子 玉村美子 (なぎさ)		○ 31-11	○ 31-17	× 29-31	M 2-1 G 2-1 P 91-59	2
藤原あい香 谷口しのぶ (ラベンダー)	× 11-31		× 16-31	× 12-31	M 0-3 G 0-3 P 39-93	4
酒見恵子 吉田美穂 (アムールワン)	× 17-31	○ 31-16		× 13-31	M 1-2 G 1-2 P 61-78	3
池田夕貴 中田和歌 (島原ファイン)	○ 31-29	○ 31-12	○ 31-13		M 3-0 G 3-0 P 93-54	1
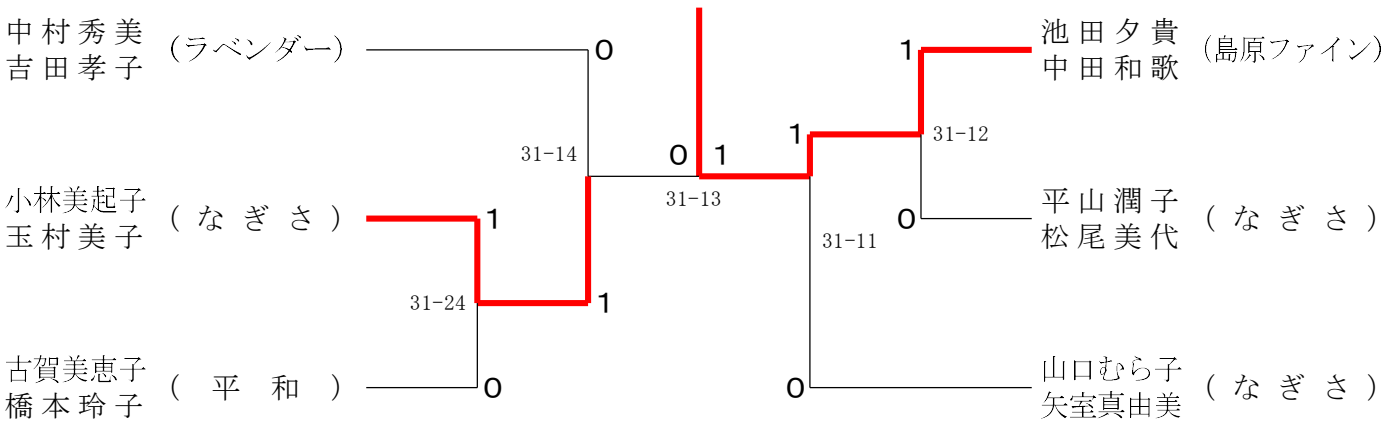
女子ダブルスＣクラス 決勝トーナメント